--

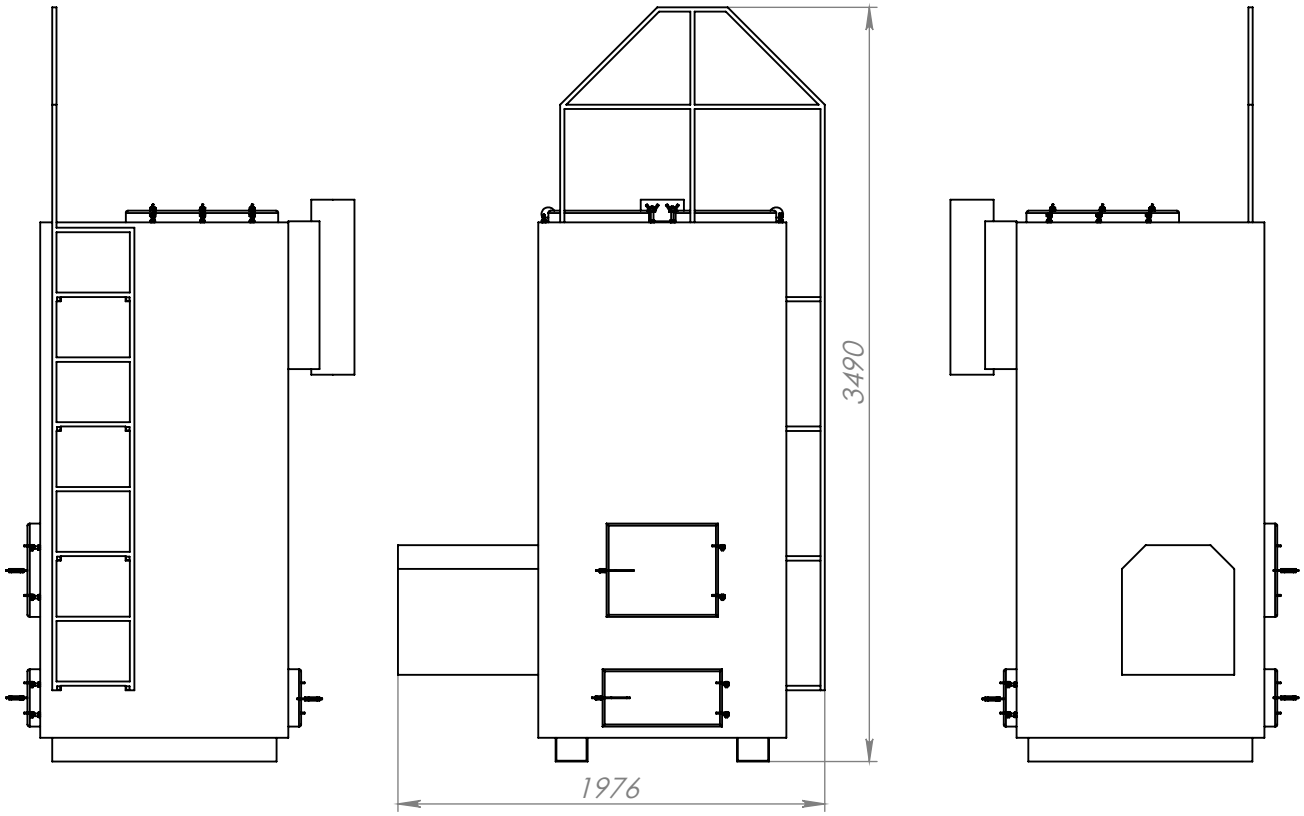

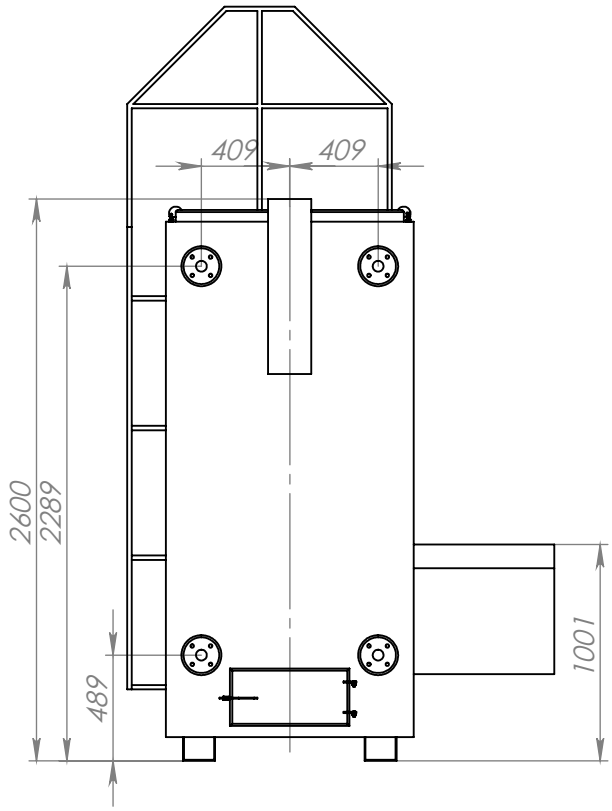

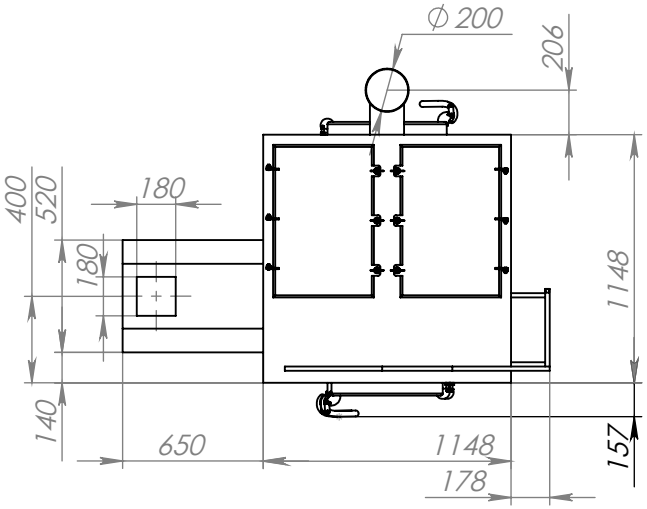

Merogs
1:35

Proj. vad.			Eco 200 2d model	GRANDEG GRANULU APKURES KATLI
Projektēja	Vladimirs	04.2010		
Pārbaudija				